Montage handleiding
Art. G3210

INSTALLATIE

1

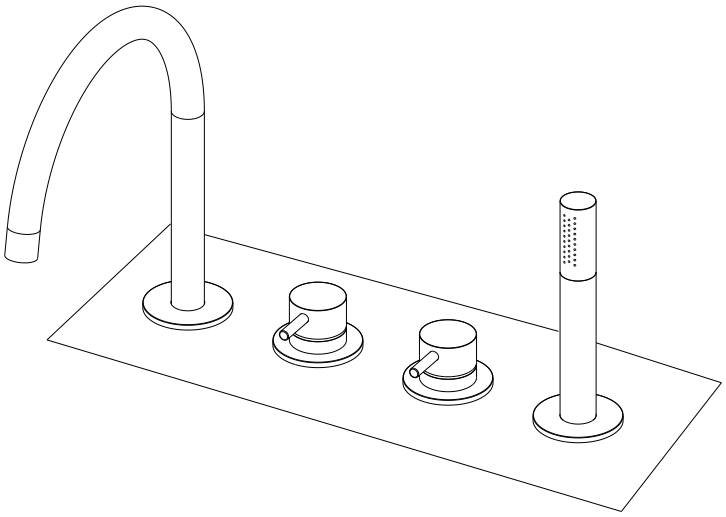

2

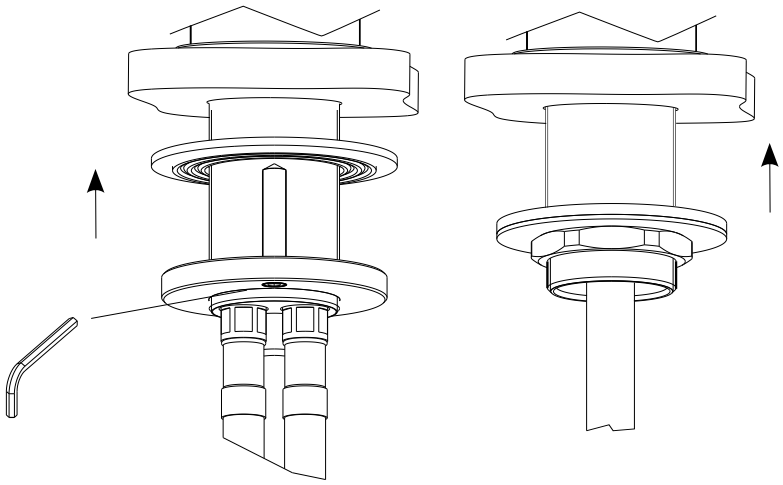

CARTOUCHE (onderhoud | vervanging)

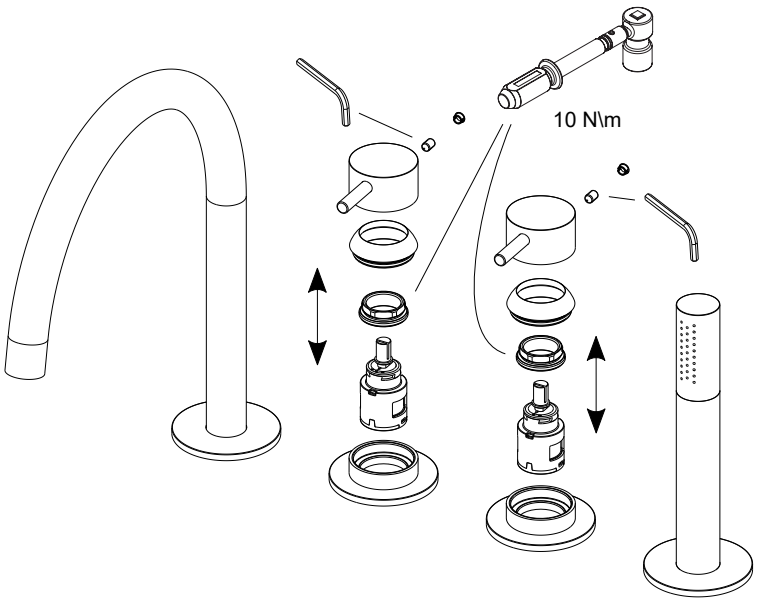

PERLATOR (onderhoud | vervanging)

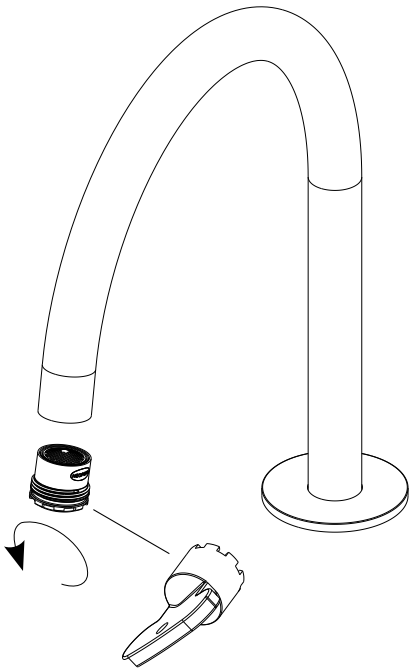

INFORMATIE

Koud water temperatuur	5-25 °C
Warm water temperatuur	55-65 °C
Aanbevolen warm water temperatuur	60 °C
Toegestane dynamische druk	1-5 Bar
Aanbevolen dynamische druk	2-3 Bar

Lagoo B.V.
info@lagoo.nl
www.lagoo.nl

Zie www.lagoo.nl voor de garantievoorwaarden
Wijzigingen voorbehouden

IST400110-Rev.0